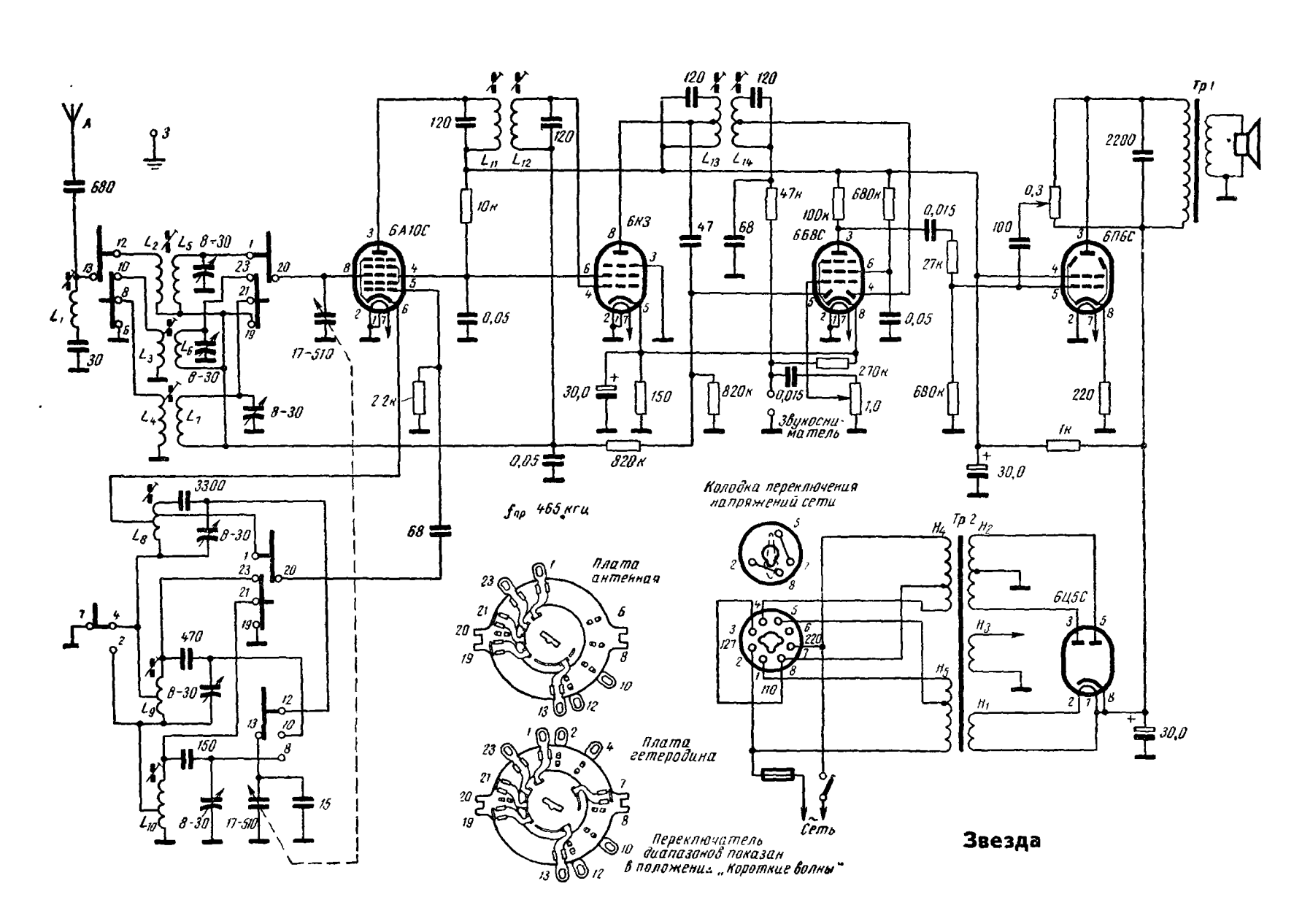
6А10С
6К3
6Ф6С
6П6С
6Ц5С
Тр1
Тр2
Звукосниматель
Колодка переключения напряжений сети
Плата антенная
Плата гетеродина
Переключатель диапазонов показан в положении „Короткие волны"
Сеть
Звезда