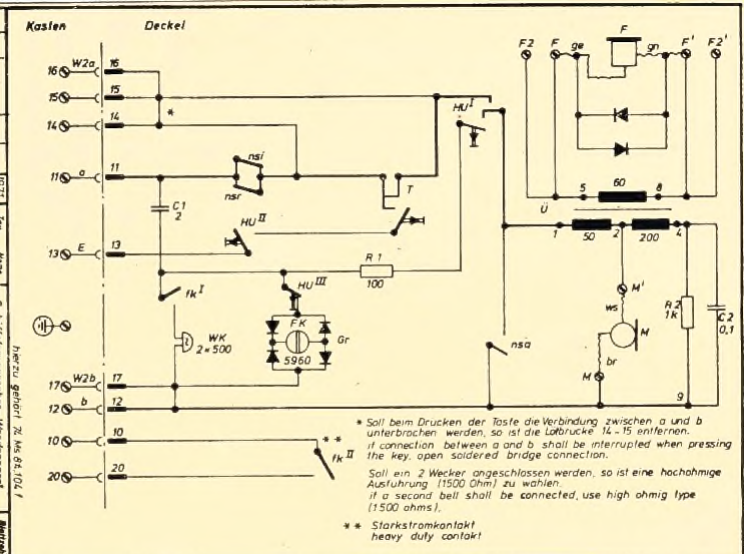
Kasten
Deckel
16 W2a 16
15 15
14 14
11 a 11
13 E 13
17 W2b 17
12 b 12
10 10
20 20
nsi
nsr
C1
2
HU II
T
HU I
R 1
100
HU III
fk I
WK
2×500
FK
5960
Gr
fk II
F2 F ge F gn F' F2'
5 60 8
Ü
1 50 2 200 4
M'
ws
M
br
M
R 2
1k
C 2
0,1
nsa
9
* Soll beim Drücken der Taste die Verbindung zwischen a und b unterbrochen werden, so ist die Lotbrücke 14 - 15 entfernen.
if connection between a and b shall be interrupted when pressing the key, open soldered bridge connection.
Soll ein 2 Wecker angeschlossen werden, so ist eine hochohmige Ausführung (1500 Ohm) zu wählen.
if a second bell shall be connected, use high ohmig type (1500 ohms).
** Starkstromkontakt
heavy duty contakt
hierzu gehört 74 Ms 84.104 f
Schiffsfernsprecher - Wandapparat
- gespeist -
Typ WG
Zeichnungs-Nr.
74 S 84.104 f
Ersatz
Blattzahl
Blatt Nr.
eingeführt d 97/831
Änderung
Tag
Name
1971
Tag
Name
Bearb.
31.8.
Gepr.
Norm
Ausgabe
Rückseite
Rückseite
Rückseite