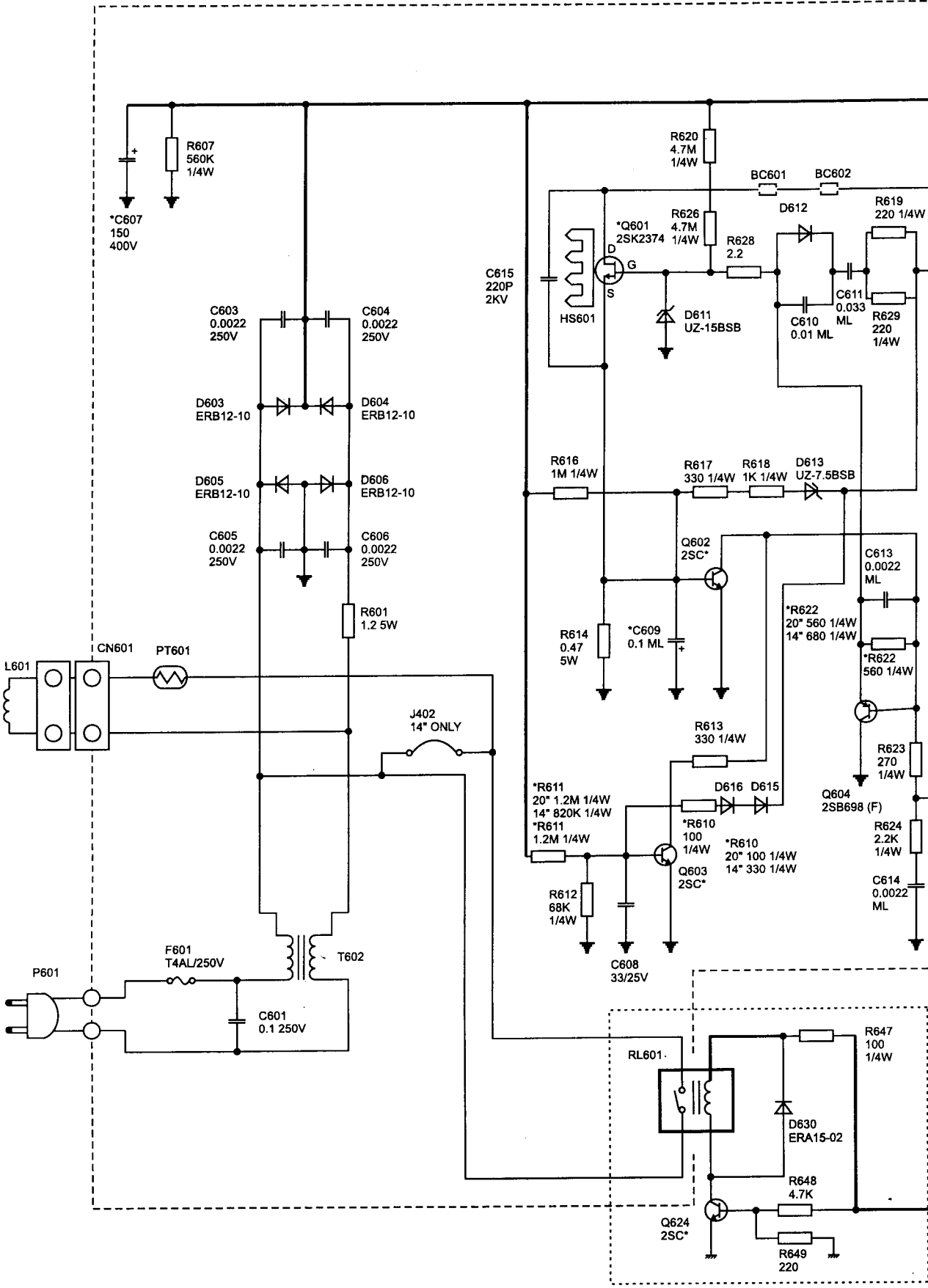
R607
560K
1/4W
*C607
150
400V
R620
4.7M
1/4W
BC601
BC602
D612
R619
220 1/4W
*Q601
2SK2374
R626
4.7M
1/4W
R628
2.2
D
G
S
C615
220P
2KV
HS601
D611
UZ-15BSB
C611
0.033
ML
C610
0.01 ML
R629
220
1/4W
C603
0.0022
250V
C604
0.0022
250V
D603
ERB12-10
D604
ERB12-10
D605
ERB12-10
D606
ERB12-10
C605
0.0022
250V
C606
0.0022
250V
R601
1.2 5W
R616
1M 1/4W
R617
330 1/4W
R618
1K 1/4W
D613
UZ-7.5BSB
Q602
2SC*
C613
0.0022
ML
*R622
20" 560 1/4W
14" 680 1/4W
*R622
560 1/4W
R614
0.47
5W
*C609
0.1 ML
CN601
PT601
L601
J402
14" ONLY
R613
330 1/4W
R623
270
1/4W
*R611
20" 1.2M 1/4W
14" 820K 1/4W
*R611
1.2M 1/4W
D616
D615
Q604
2SB698 (F)
*R610
100
1/4W
*R610
20" 100 1/4W
14" 330 1/4W
R624
2.2K
1/4W
Q603
2SC*
R612
68K
1/4W
C614
0.0022
ML
C608
33/25V
F601
T4AL/250V
T602
P601
C601
0.1 250V
RL601
R647
100
1/4W
D630
ERA15-02
R648
4.7K
Q624
2SC*
R649
220

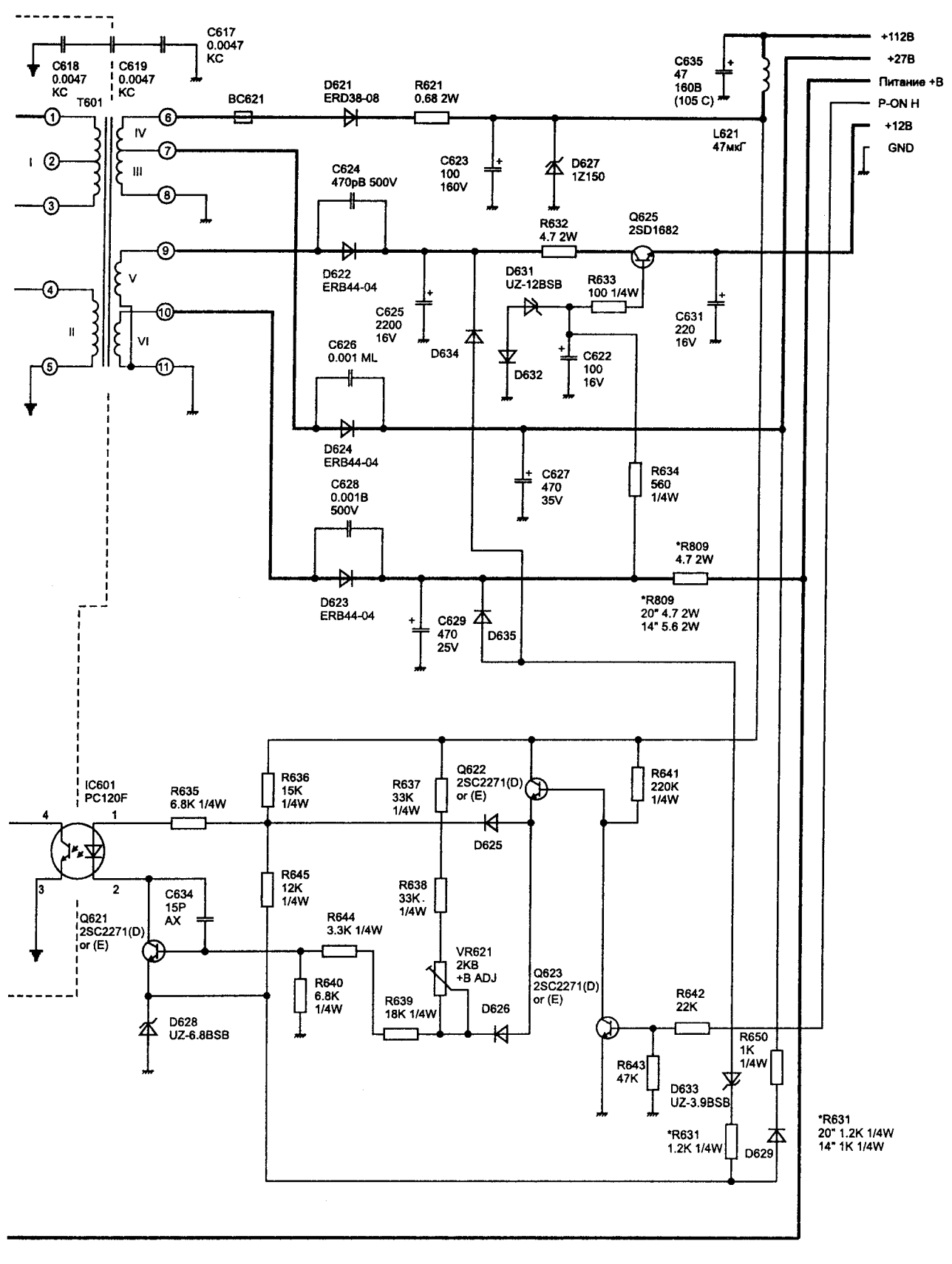
C617
0.0047
KC
C618
0.0047
KC
C619
0.0047
KC
T601
BC621
D621
ERD38-08
R621
0.68 2W
C635
47
160B
(105 C)
+112B
+27B
Питание +B
P-ON H
+12B
GND
L621
47мкГ
C623
100
160V
D627
1Z150
C624
470pB 500V
D622
ERB44-04
R632
4.7 2W
Q625
2SD1682
D631
UZ-12BSB
R633
100 1/4W
C625
2200
16V
D634
C631
220
16V
D632
C622
100
16V
C626
0.001 ML
D624
ERB44-04
C627
470
35V
R634
560
1/4W
C628
0.001B
500V
*R809
4.7 2W
D623
ERB44-04
C629
470
25V
D635
*R809
20" 4.7 2W
14" 5.6 2W
IC601
PC120F
R635
6.8K 1/4W
R636
15K
1/4W
R637
33K
1/4W
Q622
2SC2271(D)
or (E)
R641
220K
1/4W
D625
R645
12K
1/4W
C634
15P
AX
R638
33K
1/4W
Q621
2SC2271(D)
or (E)
R644
3.3K 1/4W
VR621
2KB
+B ADJ
Q623
2SC2271(D)
or (E)
R640
6.8K
1/4W
R639
18K 1/4W
D626
R642
22K
D628
UZ-6.8BSB
R650
1K
1/4W
R643
47K
D633
UZ-3.9BSB
*R631
1.2K 1/4W
D629
*R631
20" 1.2K 1/4W
14" 1K 1/4W

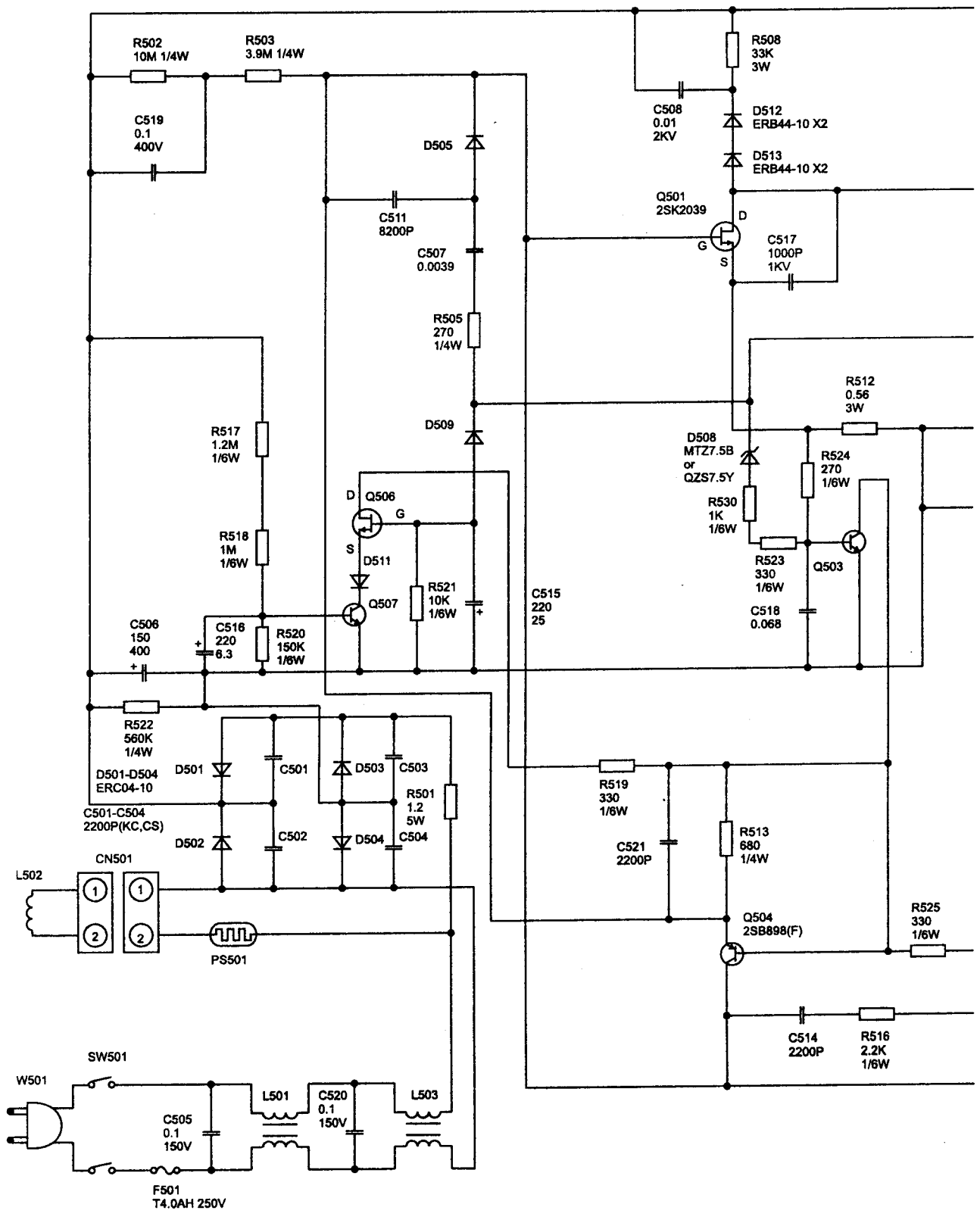
R502
10M 1/4W
R503
3.9M 1/4W
C519
0.1
400V
D505
C511
8200P
C507
0.0039
R505
270
1/4W
D509
R508
33K
3W
C508
0.01
2KV
D512
ERB44-10 X2
D513
ERB44-10 X2
Q501
2SK2039
D
G
S
C517
1000P
1KV
R512
0.56
3W
D508
MTZ7.5B
or
QZS7.5Y
R524
270
1/6W
R530
1K
1/6W
R523
330
1/6W
Q503
C518
0.068
R517
1.2M
1/6W
R518
1M
1/6W
D
Q506
G
S
D511
Q507
R521
10K
1/6W
C515
220
25
C506
150
400
C516
220
6.3
R520
150K
1/6W
R522
560K
1/4W
D501-D504
ERC04-10
C501-C504
2200P(KC,CS)
D501
C501
D503
C503
D502
C502
D504
C504
R501
1.2
5W
R519
330
1/6W
C521
2200P
R513
680
1/4W
Q504
2SB898(F)
R525
330
1/6W
C514
2200P
R516
2.2K
1/6W
L502
CN501
PS501
SW501
W501
C505
0.1
150V
L501
C520
0.1
150V
L503
F501
T4.0AH 250V

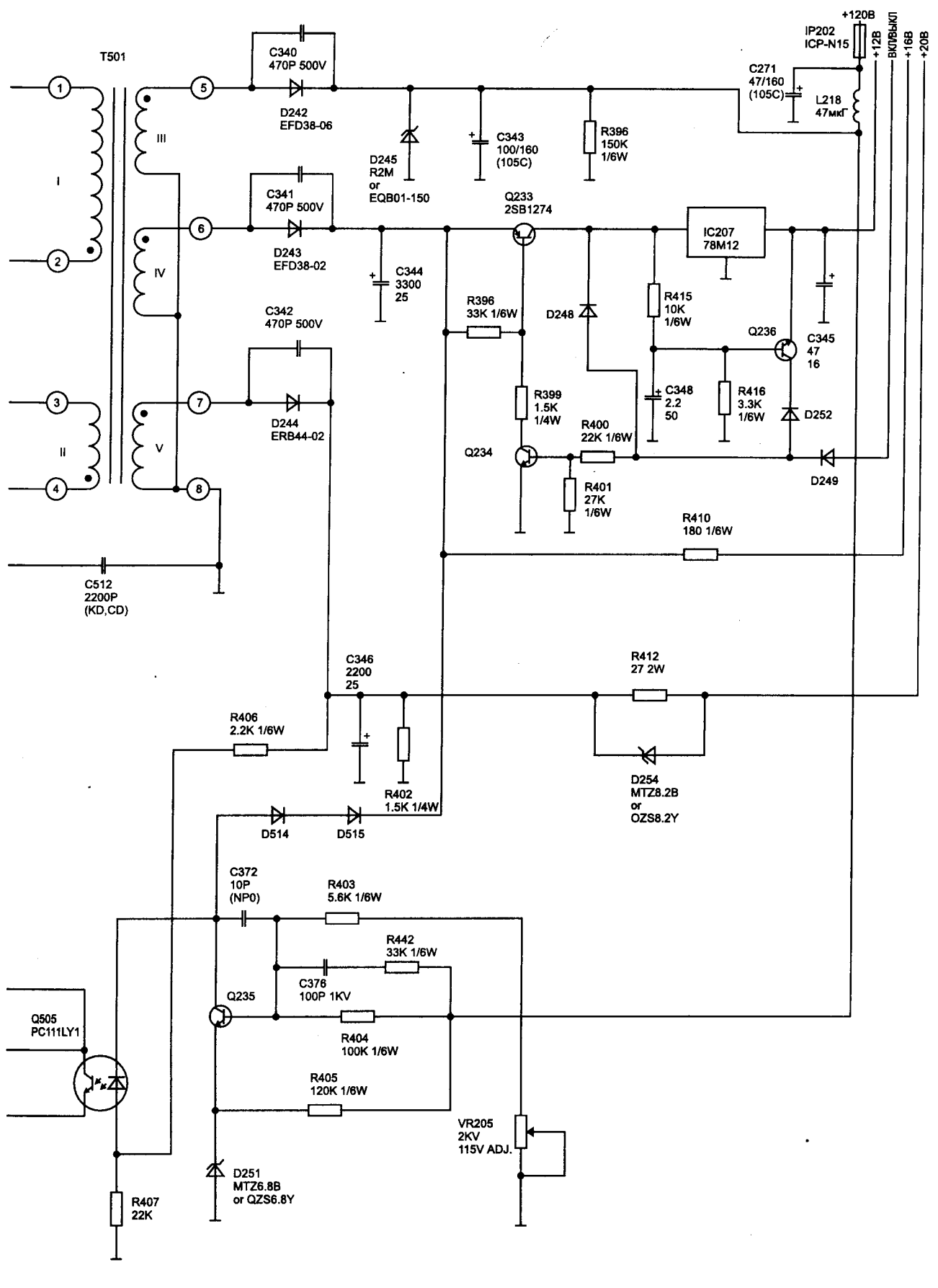
T501
C340
470P 500V
D242
EFD38-06
C341
470P 500V
D243
EFD38-02
C342
470P 500V
D244
ERB44-02
D245
R2M
or
EQB01-150
C343
100/160
(105C)
R396
150K
1/6W
Q233
2SB1274
C344
3300
25
R396
33K 1/6W
D248
R415
10K
1/6W
IC207
78M12
Q236
C345
47
16
C348
2.2
50
R416
3.3K
1/6W
D252
R399
1.5K
1/4W
R400
22K 1/6W
Q234
R401
27K
1/6W
D249
R410
180 1/6W
C512
2200P
(KD,CD)
IP202
ICP-N15
+120В
+12В
ВКЛ/ВЫКЛ
+16В
+20В
C271
47/160
(105C)
L218
47мкГ
C346
2200
25
R412
27 2W
R406
2.2K 1/6W
R402
1.5K 1/4W
D254
MTZ8.2B
or
OZS8.2Y
D514
D515
C372
10P
(NP0)
R403
5.6K 1/6W
R442
33K 1/6W
C376
100P 1KV
Q235
R404
100K 1/6W
R405
120K 1/6W
Q505
PC111LY1
VR205
2KV
115V ADJ.
D251
MTZ6.8B
or QZS6.8Y
R407
22K