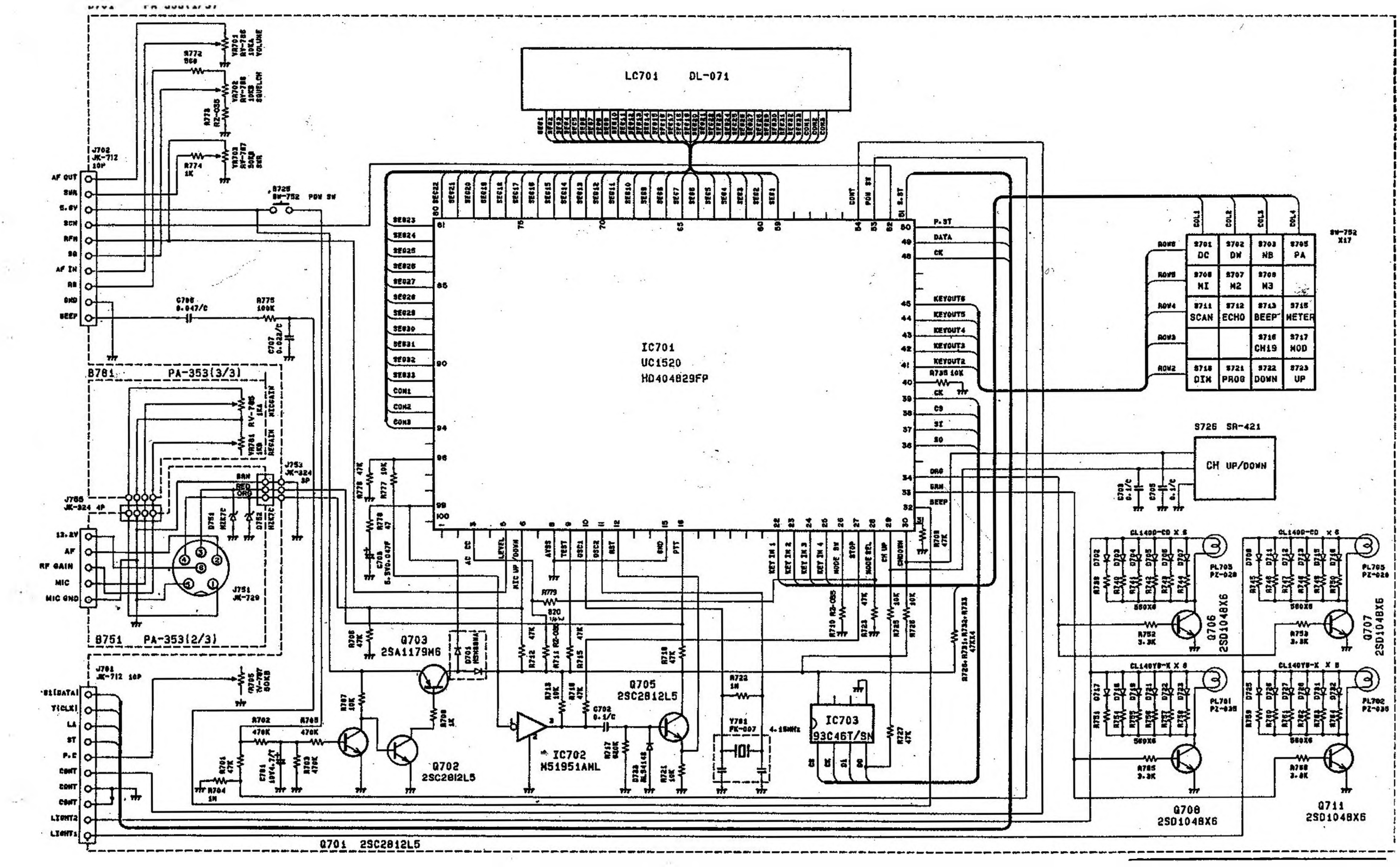

LC701 DL-071
IC701
UC1520
HD404829FP
IC702
M51951AML
IC703
93C46T/SN
Q701 2SC2812L5
Q702
2SC2812L5
Q703
2SA1179M6
Q705
2SC2812L5
Q706
2SD1048X6
Q707
2SD1048X6
Q708
2SD1048X6
Q711
2SD1048X6
S726 SR-421
CH UP/DOWN
B781 PA-353(3/3)
B751 PA-353(2/3)
J702
JK-712
10P
J701
JK-712 10P
J751
JK-729
J753
JK-324
3P
J755
JK-324 4P
S701 DC
S702 DW
S703 NB
S705 PA
S706 MI
S707 M2
S708 M3
S711 SCAN
S712 ECHO
S713 BEEP
S715 METER
S716 CH19
S717 MOD
S718 DIM
S721 PROG
S722 DOWN
S723 UP
SW-752
X17

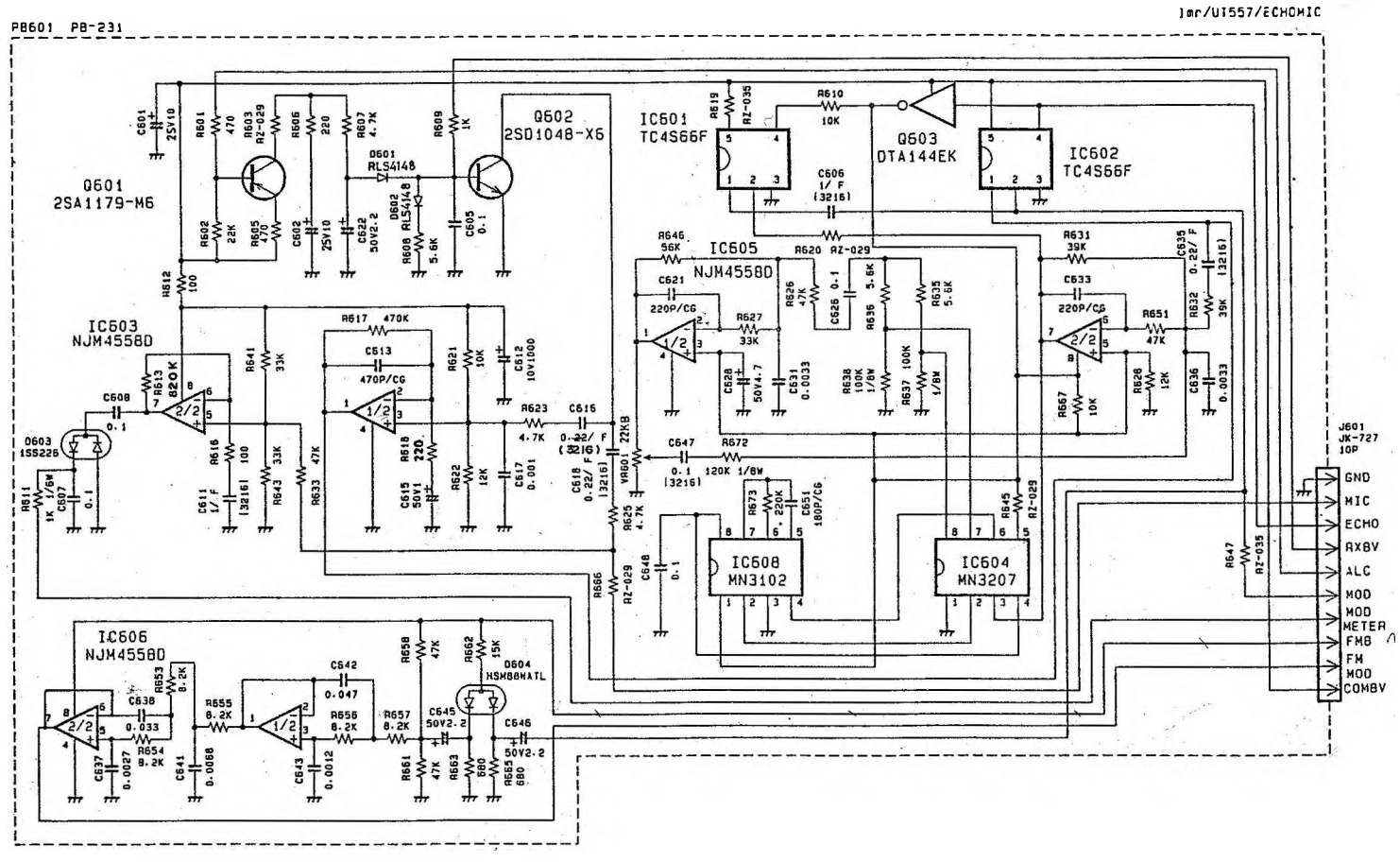
Q601
2SA1179-M6
Q602
2SD1048-X6
Q603
DTA144EK
IC601
TC4S66F
IC602
TC4S66F
IC603
NJM4558D
IC604
MN3207
IC605
NJM4558D
IC606
NJM4558D
IC608
MN3102
D601
RLS4148
D602
RLS4148
D603
1SS226
D604
HSM88WATL
J601
JK-727
10P
GND
MIC
ECHO
AXBV
ALC
MOD
MOD
METER
FMB
FM
MOD
COMBV

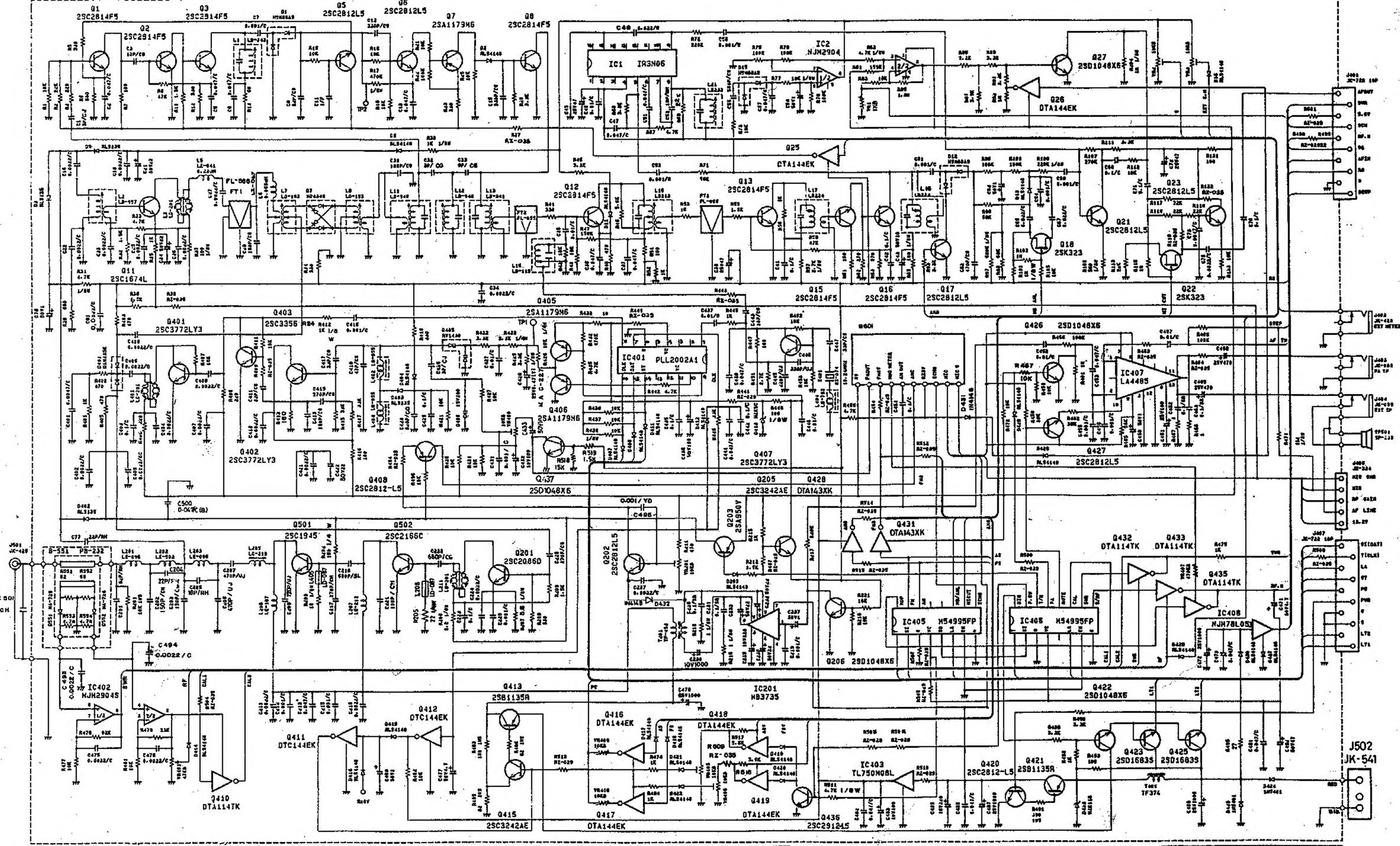
Q1 2SC2814F5
Q2 2SC2814F5
Q3 2SC2814F5
Q5 2SC2812L5
Q6 2SC2812L5
Q7 2SA1179N6
Q8 2SC2814F5
IC1 IR3N06
IC2 NJM2904
Q27 2SD1046X6
Q26 DTA144EK
Q25 DTA144EK
Q12 2SC2814F5
Q13 2SC2814F5
Q23 2SC2812L5
Q21 2SC2812L5
Q18 2SK323
Q22 2SK323
Q11 2SC1674L
Q15 2SC2814F5
Q16 2SC2814F5
Q17 2SC2812L5
Q405
Q401 2SC3772LY3
Q403 2SC3356
2SA1179N6
IC401 PLL2002A1
Q406 2SA1179N6
Q407 2SC3772LY3
Q426 2SD1046X6
IC407 LA4485
Q427 2SC2812L5
Q402 2SC3772LY3
Q408 2SC2812-L5
Q437 2SD1048X6
Q205 2SC3242AE
Q428 DTA143XK
Q501 2SC1945
Q502 2SC2166C
Q201 2SC2086D
Q202 2SC2812L5
Q203 2SA950Y
Q431 DTA143XK
Q432 DTA114TK
Q433 DTA114TK
Q435 DTA114TK
IC405 M54995FP
IC406 M54995FP
IC408 NJM78L05
Q206 2SD1048X6
IC402 NJH2904S
Q413 2SB1135R
IC201 HB3735
Q422 2SD1048X6
Q411 DTC144EK
Q412 DTC144EK
Q410 DTA114TK
Q416 DTA144EK
Q418 DTA144EK
Q417 DTA144EK
Q419 DTA144EK
Q415 2SC3242AE
IC403 TL750N08L
Q420 2SC2812-L5
Q421 2SB1135R
Q423 2SD1683S
Q425 2SD1683S
Q435 2SC2912AS
J502 JK-541